UNIPUMP Расширительный бак подвесной РП 24 (БЭЗ)

Расширительные баки · Артикул 20724

1. Обзор

Мембранный расширительный бак предназначен для компенсации температурного расширения теплоносителя в замкнутых системах отопления. Бак изготовлен из стали, внешняя поверхность бака покрыта эмалью, внутренняя полость – без покрытия. Внутри корпуса бака расположена мембрана, которая разделяет его на две камеры – водяную и воздушную. В воздушной камере находится предварительно закаченный на заводеизготовителе воздух.
Данная модель расширительного бака производится на АО «БЭЗ» в России.
Во всех расширительных баках UNIPUMP БЭЗ (страна изготовления Россия) мембрана используется Se.Fa (Италия), внутренний диаметр - 80мм.
Мембраны в баках UNIPUMP изготовлены из EPDM материала. Данный материал не теряет эластичности под влиянием температур, что существенно снижает риск разрыва мембраны при возобновлении эксплуатации после зимы.

Основные данные

Присоединительный размер	1"
Подключение	Верхнее
Максимальное давление в системе, бар	8
Встроенный манометр (Реле давления и датчики)	Нет
Гарантия, мес	24

2. Технические данные

Общие сведения

Тип	Расширительный бак	Подключение	Верхнее
Объем бака, л	24	Гарантия, мес	24
Объем упаковки, м3	0,03654	Возможность замены мембраны	Да
Допустимый диапазон температур воды, °C	0...+95		

Гидравлические данные

Максимальное давление в системе, бар	8	Встроенный манометр (Реле давления и датчики)	Нет

Материалы

Материал бака	Сталь	Материал фланца	Оцинкованная сталь
Материал мембраны	EPDM		

Монтаж и присоединение

Вес, кг	4	Длина, мм	270
Высота, мм	457	Ширина, мм	270
Диаметр, мм	270	Способ установки	Подвесной
Присоединительный размер	1"		

Электродвигатель

Макс. мощность котла, кВт	0

3. Габаритные размеры

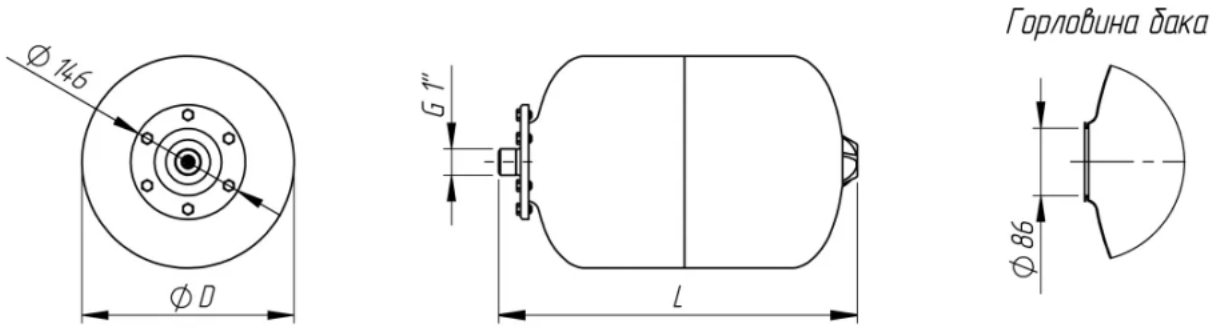

Модель	L, мм	D, мм
РП 24/ РП 24Н	448	270
РП 35/ РП 35Н	445	370

4. Данные для заказа

Наименование	Расширительный бак подвесной РП 24 (БЭЗ)
Артикул	20724
Производитель (марка)	UNIPUMP
Вид оборудования	Расширительные баки
Вес, кг	4
Гарантия, мес	24
Объем упаковки, м3	0,03654

5. Документация

Инструкции и паспорта

- Инструкция расширительный бак БЭЗ

Разрешительные документы

- Декларация о соответствии

Прочее

- Информационное письмо

Документы прилагаются к товару — в карточке товара и в архиве документов для тендера.